7. klasse · Geometri · Elevark

Vinkler ved parallelle linjer

Navn: _____

📌 Det skal du vide

Nabovinkler
ligger ved siden af hinanden på en ret linje: tilsammen 180°

Topvinkler
står over for hinanden i et kryds: lige store

Ensliggende vinkler
sidder samme sted ved hver af de parallelle linjer: lige store

Vekselvinkler
sidder mellem linjerne på hver sin side (Z-form): lige store

💡 Eksempel

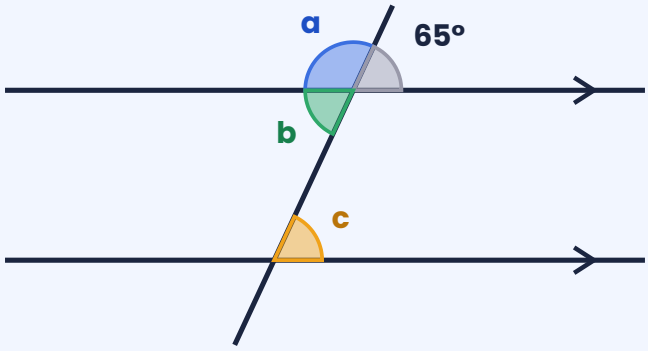

Pilene > viser, at linjerne er parallelle.

De to vandrette linjer er parallelle. Find a, b og c.

a og 65° er nabovinkler.
a = 180° - 65° = 115°
b og 65° er topvinkler.
b = 65°
c og 65° er ensliggende vinkler.
c = 65°

Svar: a = 115°, b = 65° og c = 65°.

✏️ Øv dig

Opgave 1–4

1 Find vinkel x.

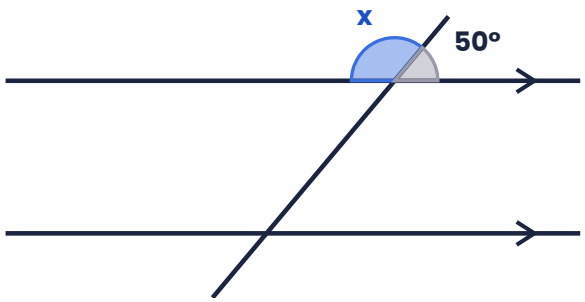

2 Find vinkel y.

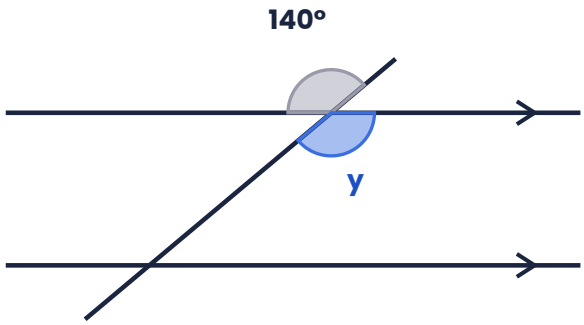

3 Find vinkel z og w.

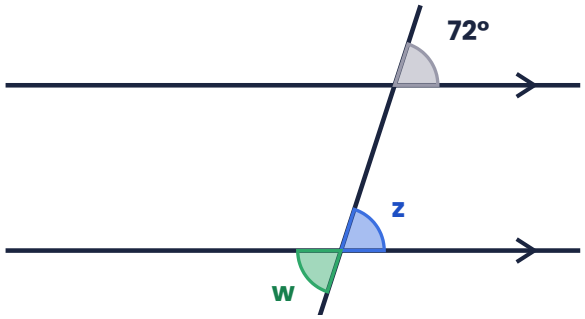

4 Find vinkel p, q og r.

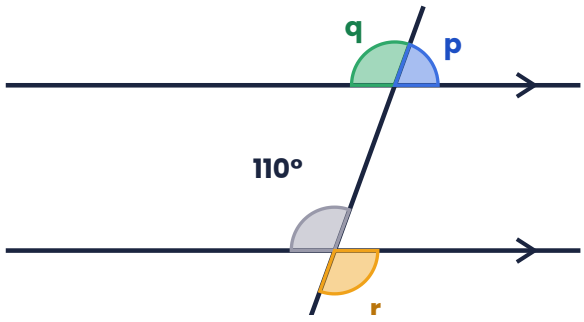

🛠️ Brug det

Opgave 5–6

5 **Cykelstien.** Skolevej og Parkvej er parallelle. Cykelstien krydser Skolevej med vinklen 58°. Hvor stor er vinklen v ved Parkvej? Skriv, hvilke vinkler du bruger.

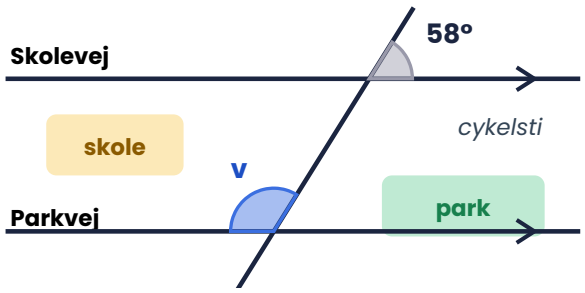

6 **Togskinnerne.** De to skinner er parallelle. En vej krydser skinnerne. Find vinkel a og b. Skriv navnet på vinkelparret.

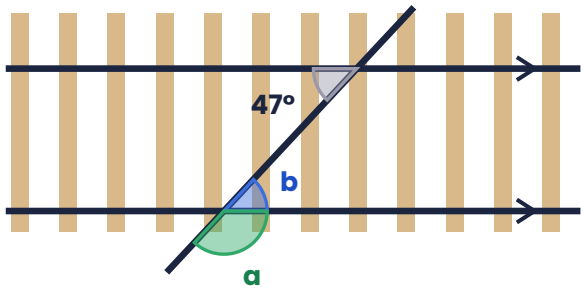

🚀 Udfordring

Opgave 7–9

7 Vinklerne er **ensliggende**. Opstil en ligning og find x. Hvor store er vinklerne?

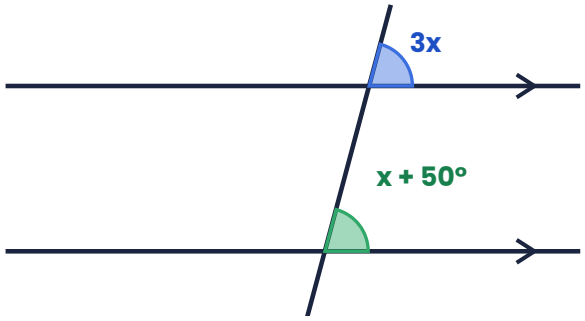

8 Vinklerne er **nabovinkler**. Opstil en ligning og find x. Hvor store er vinklerne?

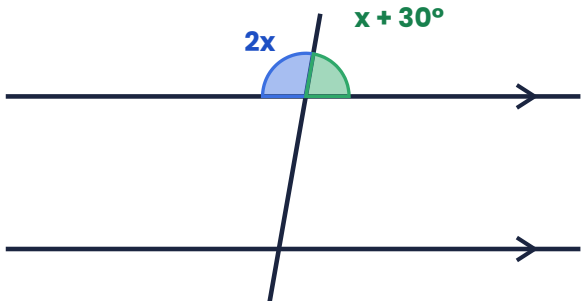

9 Linjen gennem C er parallel med AB. Find de to vinkler med ? ved C (vekselvinkler). Find så vinkel C i trekanten. Forklar med vekselvinkler, hvorfor vinkelsummen i en trekant altid er 180°.

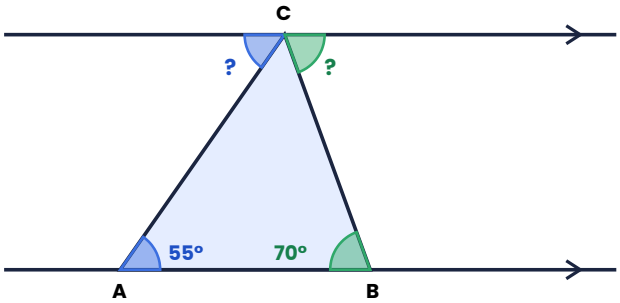

 © 2026 Mattenemt.dk. Må kopieres til brug i egen undervisning.